PROSPETTO TRAVI PRINCIPALI CON DIMENSIONI PIATTI (SPESSORI AMPLIFICATI DI 5 VOLTE)
Scala 1:200

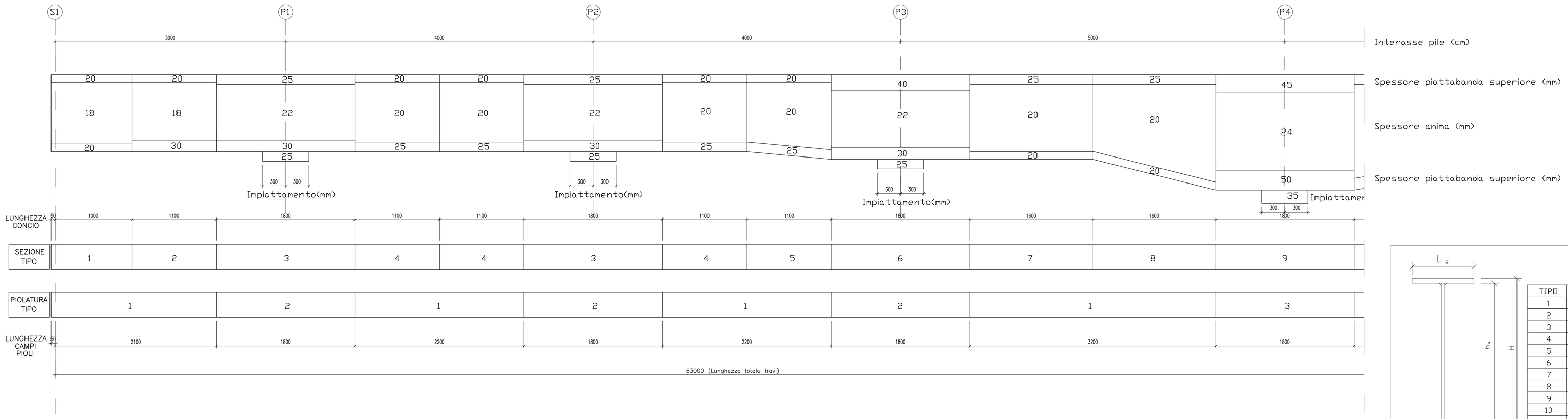

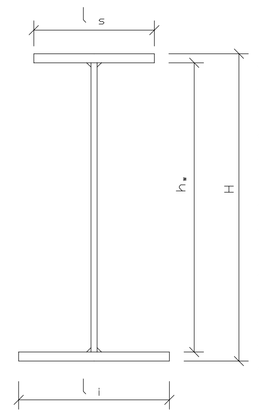

TIPO	l_s	l_i	h_w	H
1	60	70	1960	2000
2	60	70	1950	2000
3	60	70	1945	2000
4	60	70	1955	2000
5	60	70	var.	var.
6	70	90	2130	2200
7	60	70	2155	2200
8	60	70	var.	var.
9	80	90	2905	3000
10	60	70	var.	var.
11	60	70	2395	2450
12	60	70	var.	var.

Misure in mm

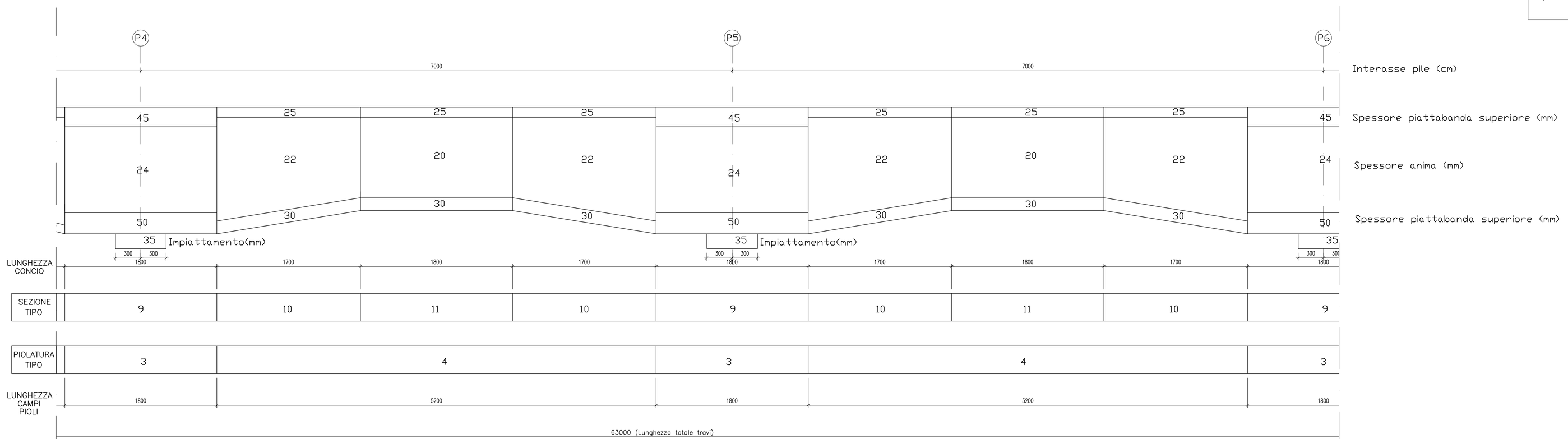

Materiali:

CARPENTERIA METALLICA

-Elementi saldati in acciaio S355J2G3, S355K2G3 (ex 510D)
-Elementi non saldati, angolari e piastre sciolte, S355J0 (ex 510C)

-PIOLI:
Secondo UNI EN ISO 13918
Pioli tipo Nelson ø=19 , H=200
Acciaio ex ST 37-3K (S235J2G3+C450)
fy > 350 MPa
fu > 450 MPa
Allungamento > 19%
Strizione > 50%

-Giunzioni ad attrito, per travi principali:
Viti classe 10.9 (UNI 5712); Dadi classe 10 (UNI 5713)
Rosette in acciaio C50 EN10083 (HRC 32-40) (UNI 5714)

SEZIONE TIPO PER CAMPATA 30N E 40m
Scala 1:50

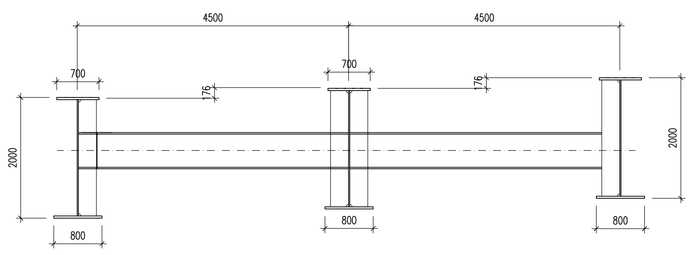

SEZIONE TIPO PER CAMPATA 70m
Scala 1:50

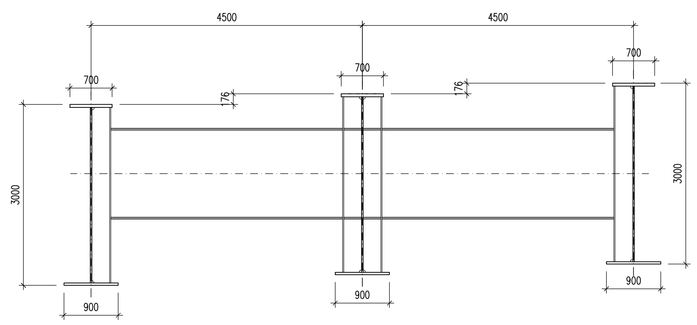

SEZIONE TIPO PER CAMPATA 50m
Scala 1:50

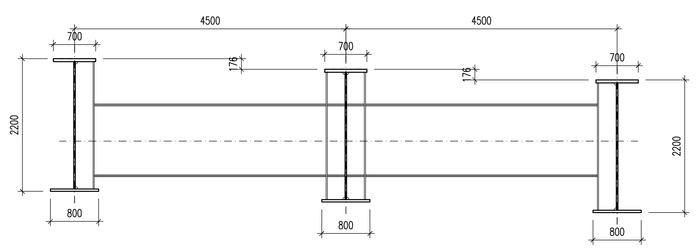

PROVINCIA DI CHIETI

PROGETTO DEFINITIVO

ADEGUAMENTO DELLE S.S. 81-84
TRATTO GUARDIAGRELE-EST
INNESTO S.S. 652 "VAL DI SANGRO"

LOTTO I

RESPONSABILE PROGETTAZIONE:
Dott. Ing. Fabrizio Besozzi
Iscritto Albo Ingegneri Provincia di Roma n° 15126

I PROGETTISTI:
Dott. Ing. Fabrizio Besozzi
Iscritto Albo Ingegneri Provincia di Roma n° 15126
Prof. Dott. Ing. Marco Petrangeli
Iscritto Albo Ingegneri Provincia di Roma n° 18744
Dott. Ing. Giovanni Zallocco
Iscritto Albo Ingegneri Provincia di Roma n° 5745

COORDINAMENTO ATTIVITA' IN LOCO:
Dott. Arch. Mariano Strizzi
Iscritto Albo Architetti Provincia di Chieti n° 97

PROGETTAZIONE:
A.T.I.
mandataria
SILEC S.p.A.
Divisione Progettazione e Studi
mandanti
SELPRO
ERREGI SERVIZI INTEGRATI DI INGEGNERIA
TECNOPROJECT

EM./RE.	DATA	DESCRIZIONE	REDATTO	CONTR.	APPROV.
A	OTTOBRE'03	EMISSIONE	CICCOZZI	G.USAI	M.PETRANGELI

OPERE D'ARTE MAGGIORI
Viadotti
Viadotto Laio
IMPALCATO IN ACC-CLS - Prospetti e sezioni travi - Tav. 1/2

SCALA : 1:50/20

CODICE IDENTIFICATIVO :

FASE/LOTTO	DOC.	OPERA/DISCIPLINA	PROGR.	REV.
D1	BZ	VI05	003	A

DIR. E:\Commesse\445\20definit\10Elaborati\ FILE: D1-BZ-VI05-003.DWG